5

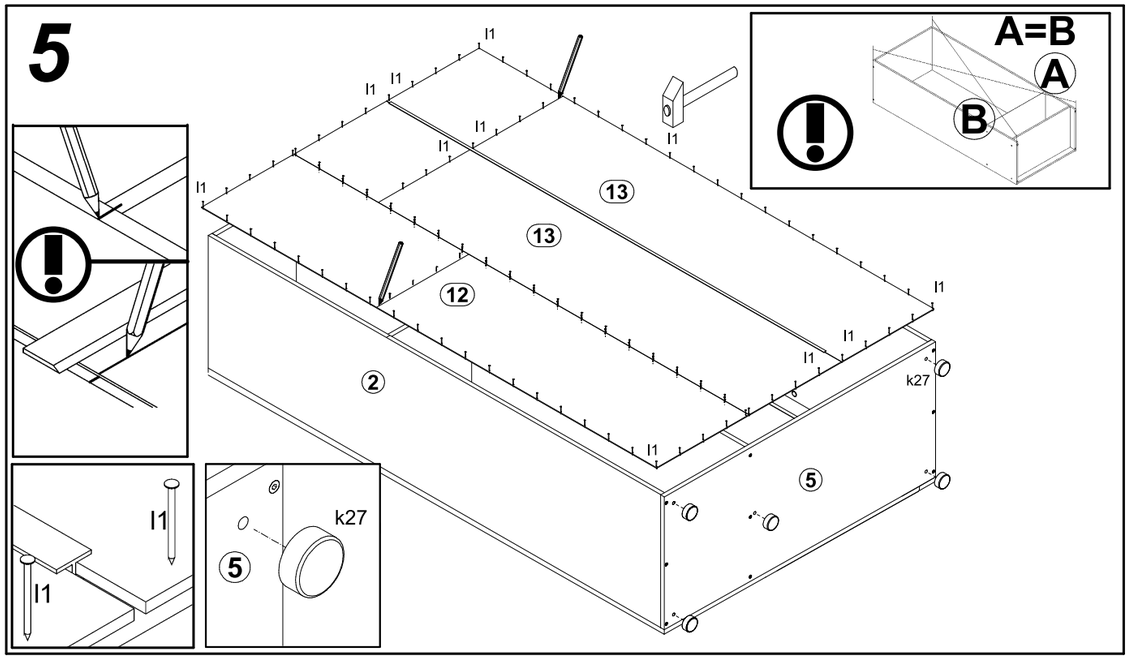

6

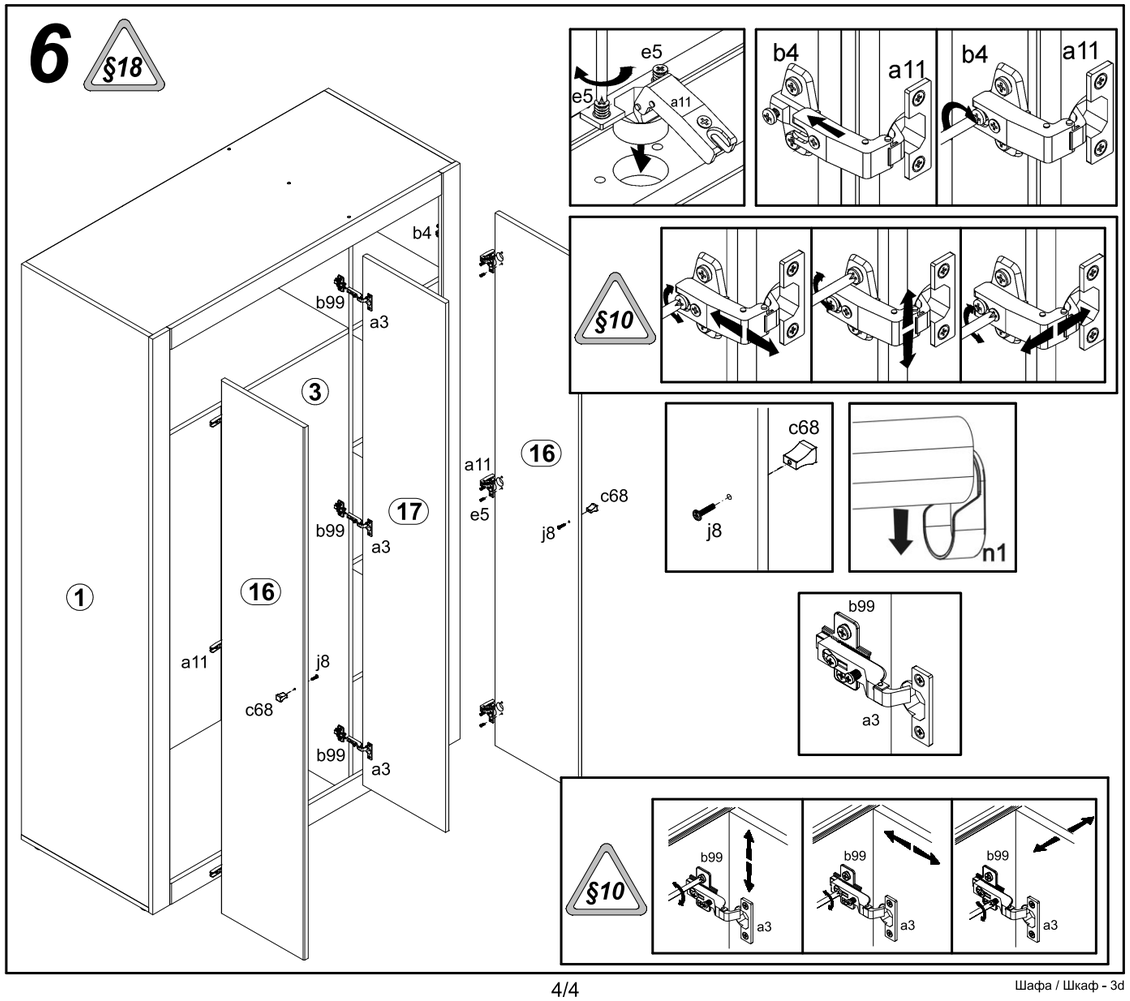

КАПРІ / КАПРИ

Шафа / Шкаф - 3d

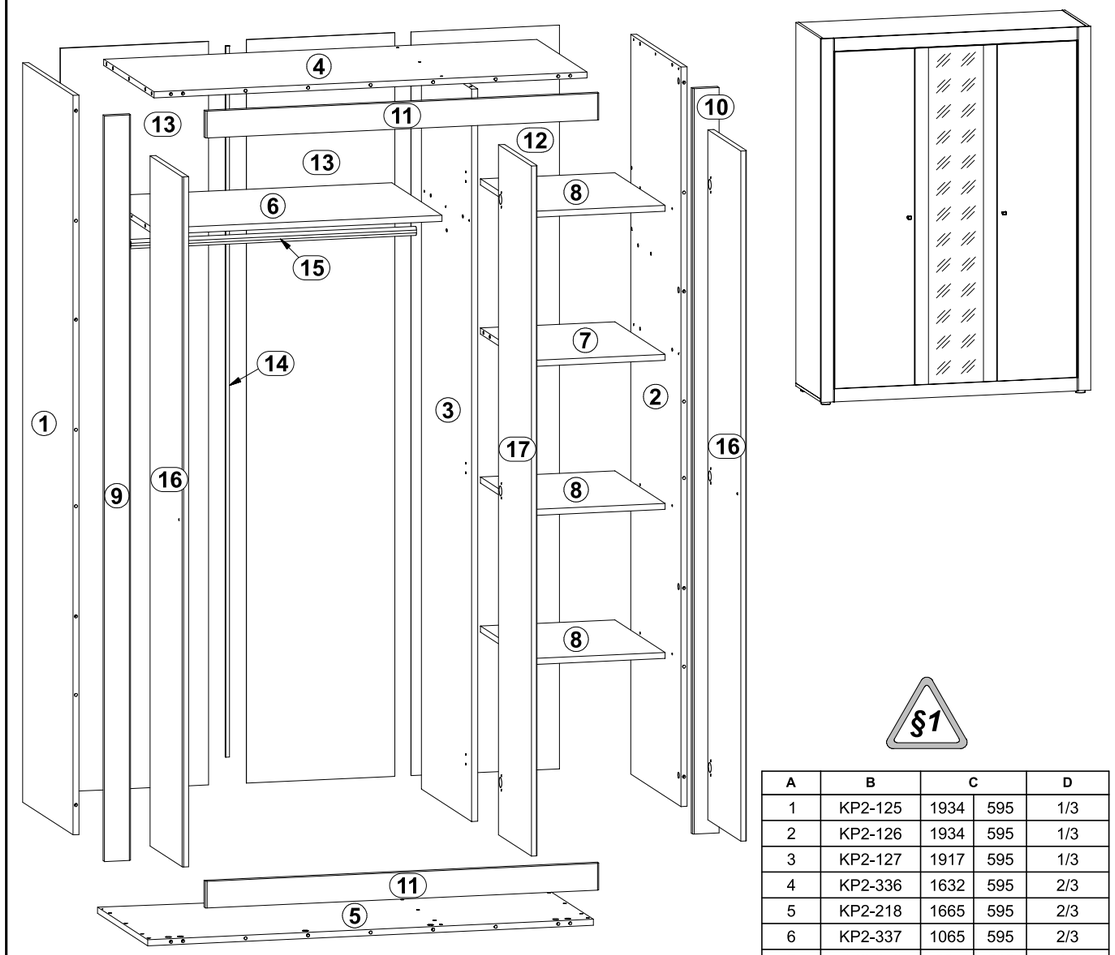

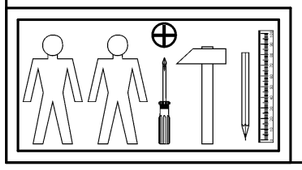

§1

A	B	C		D
1	KP2-125	1934	595	1/3
2	KP2-126	1934	595	1/3
3	KP2-127	1917	595	1/3
4	KP2-336	1632	595	2/3
5	KP2-218	1665	595	2/3
6	KP2-337	1065	595	2/3
7	KP2-342	551	595	2/3
8	KP2-345	551	595	2/3
9	KP2-413	1950	70	1/3
10	KP2-414	1950	70	1/3
11	KP2-449	1525	70	1/3
12	KP2-913	1945	573	1/3
13	KP2-914	1945	543	1/3
14	LH-1916	1916	14	1/3
15	DR-1060	1060	22	1/3
16	KP2-010	505	1805	3/3
17	KP2-015	505	1805	3/3

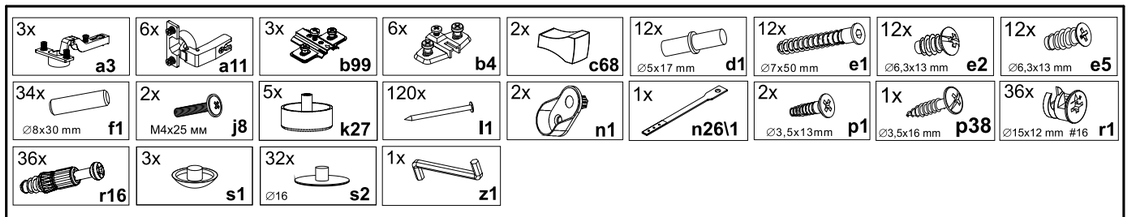

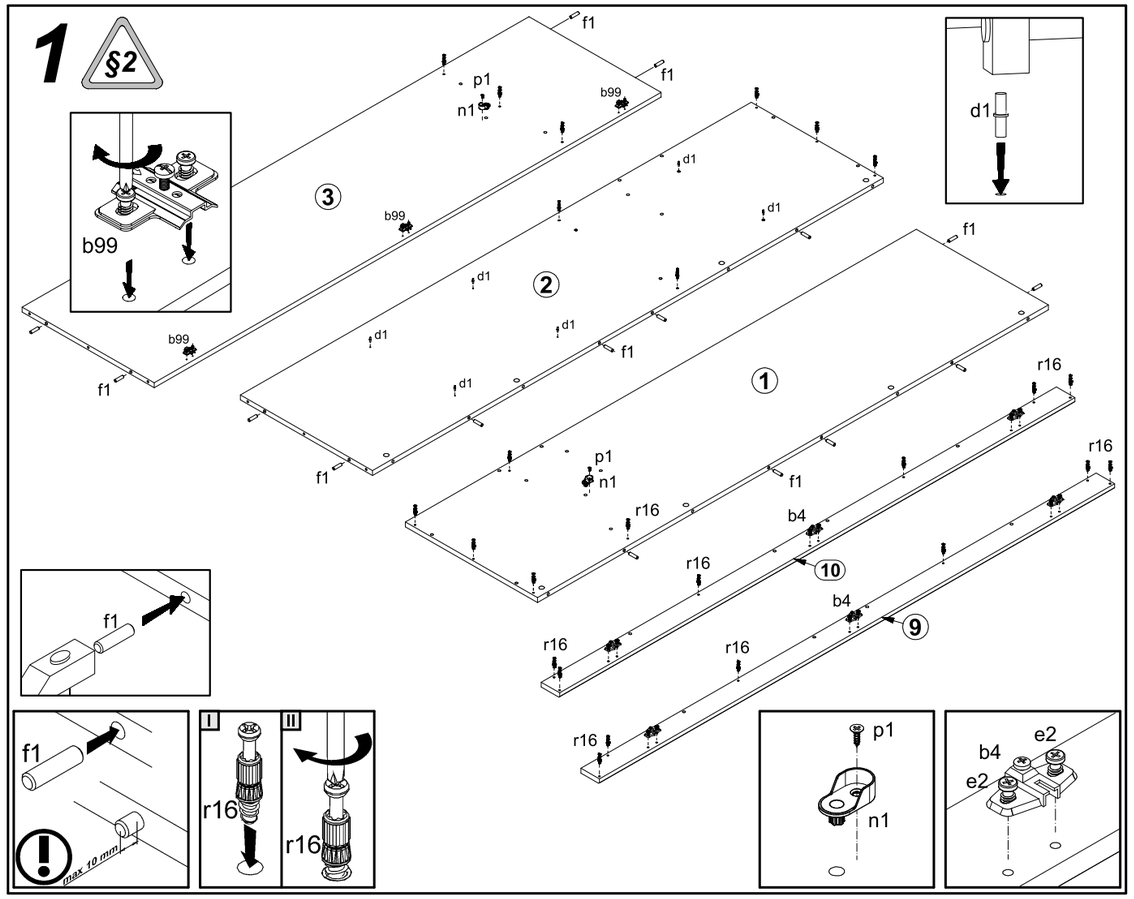
1
§2
b99
f1
p1
n1
d1
r16
b4
e2
max 10 mm

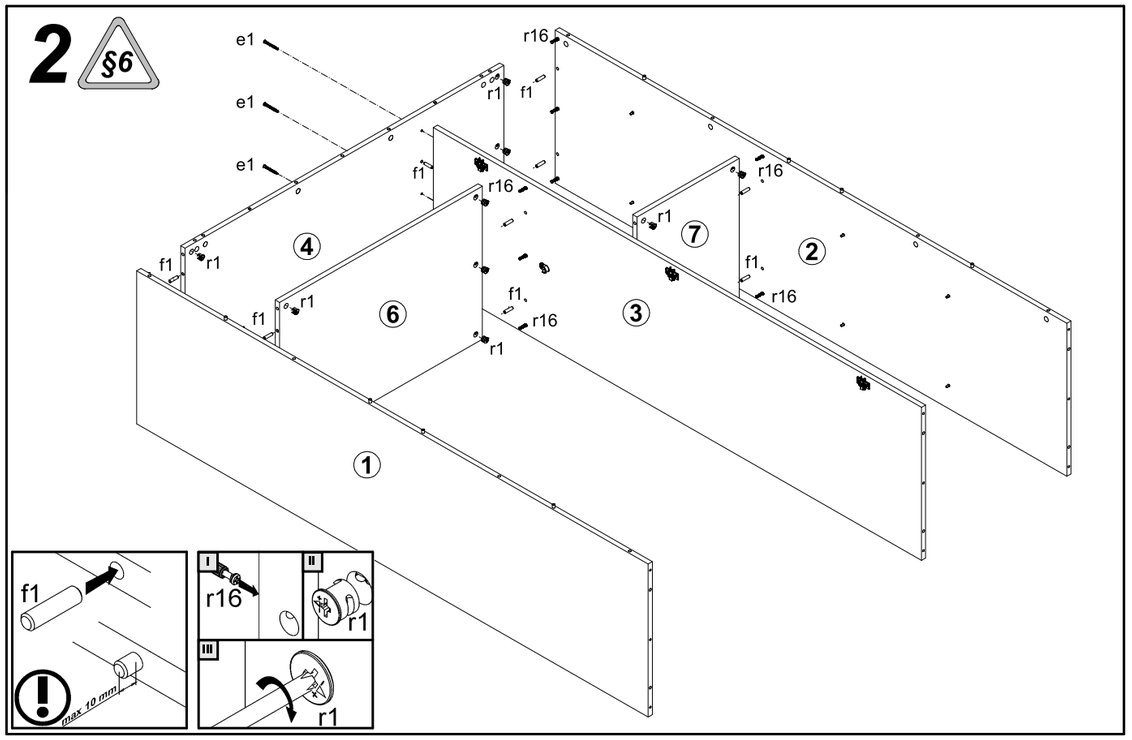
2
§6
e1
f1
r1
r16
max 10 mm

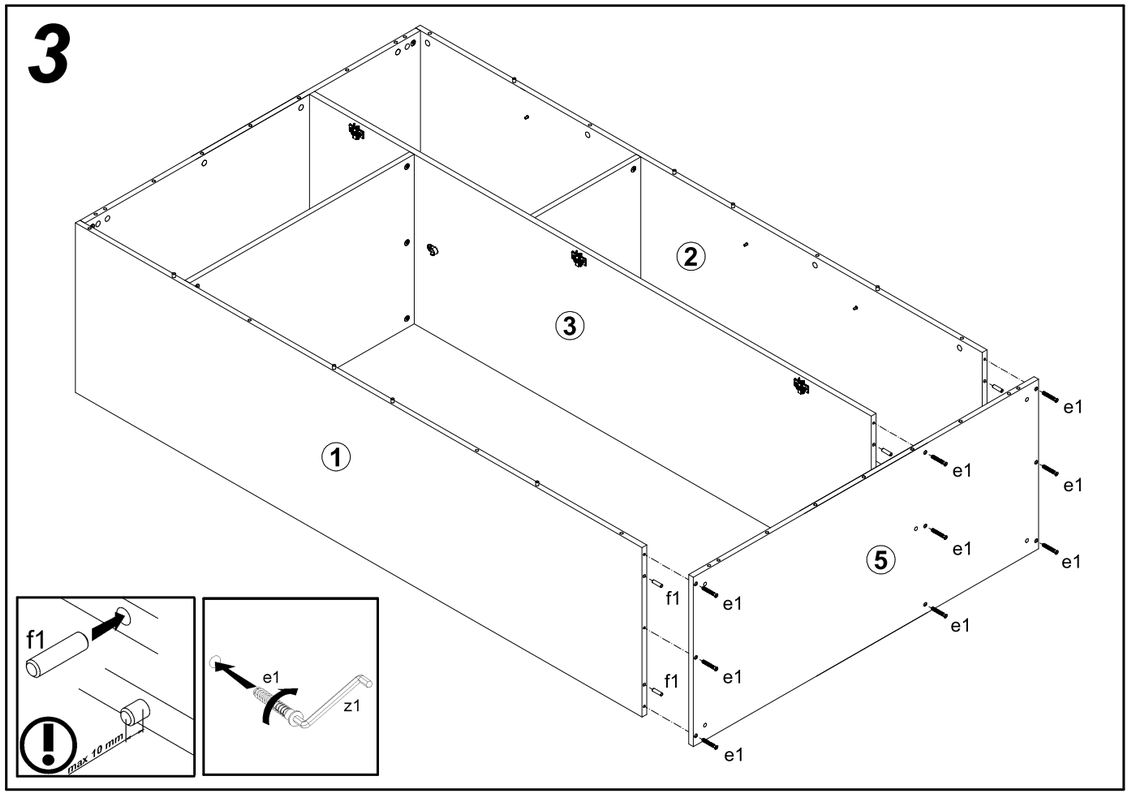
3
f1
e1
z1
max 10 mm

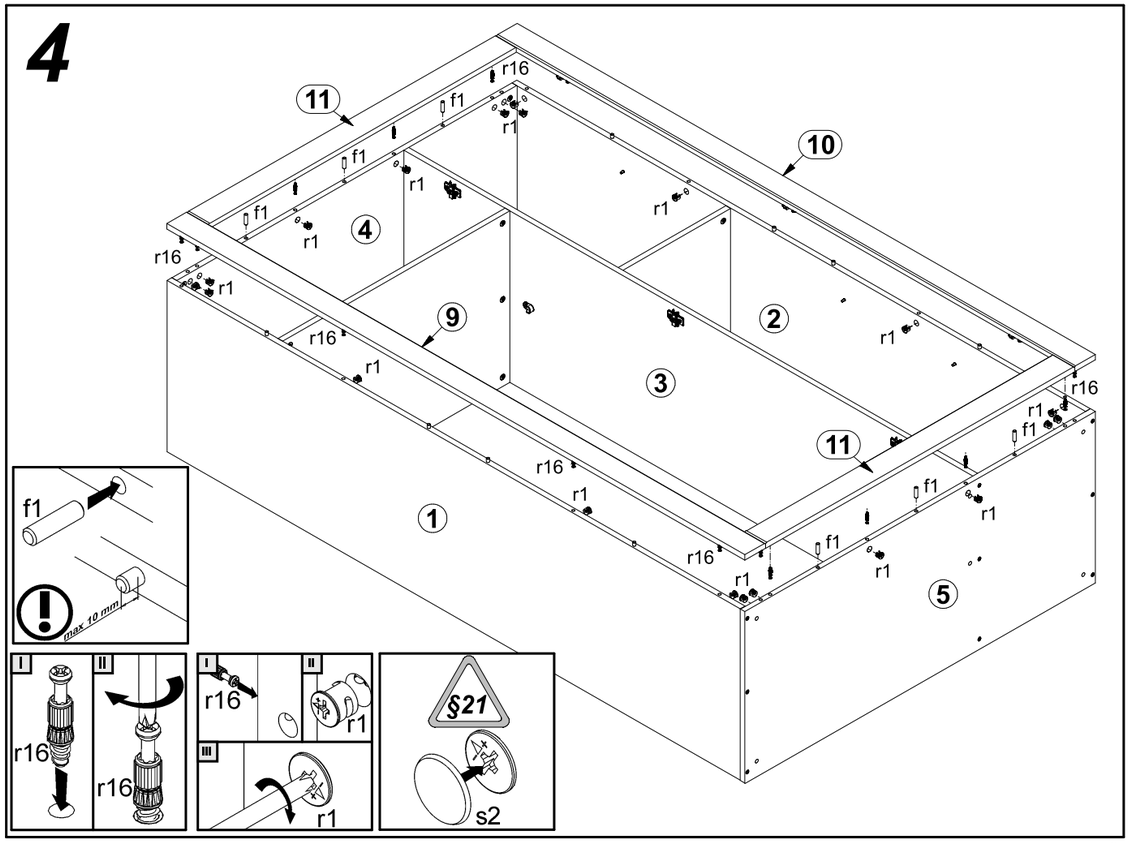
4
f1
r1
r16
§21
s2
max 10 mm