UA

ПОРЯДОК МОНТАЖУ

УВАГА! Під час монтажу елементи необхідно класти на м'яку чисту підкладку, наприклад, рушник, ковдра. Не монтувати меблі на дивані, войлоці і т.п. Недотримання вказівок виробника може призвести до появи подряпин на поверхні меблів.

1. В отвори ∅8 мм, які знаходяться в торцях елементів, забити кілки ***f1***.

УВАГА! Якщо виявиться, що кілок виступає з отвору на довжину більшу ніж 10 мм, його необхідно забити, замінити іншим або зрізати, оскільки при складанні він може пошкодити бік.

ТАКІ ВИПАДКИ НЕ ПІДЛЯГАЮТЬ РЕКЛАМАЦІЇ!

2. У відповідні отвори кришки **4** та накладок шухляд **11**(**12**) вкрутити дюбелі ексцентричних стяжок ***r16***.
3. До боків **1,2** прикрутити направляючі ***w37***^{CL} та ***w37***^{CR} (відповідно) шурупами ***e3***.
4. Скласти сегмент згідно з малюнком і з'єднати ексцентричними стяжками ***r3-r16***, використовуючи для цього ключик ***z1***.
5. Покласти корпус сегменту фасадом вниз на рівну поверхню, вирівняти бокові стінки так, щоб діагоналі були рівними.
6. Прибити задні стінки **9** цвяхами ***l1***. Перед прибиттям задньої стінки вставити з'єднувальну планку **10**.
7. Скласти шухляди в такій послідовності: а) з'єднати зад шухляди **7** з боками **5,6** кілками ***f25*** і вставити дно **8**; b) з'єднати накладку шухляди **11**(**12**) з боками **5,6**; с) до боків **5,6** прикрутити направляючі ***w37*** шурупами ***p54***.
8. Прикрутити ручки ***c243***, використовуючи шурупи ***p26***.
9. Прикріпити сегмент до стіни.

RU

ОЧЕРЕДНОСТЬ МОНТАЖА

ВНИМАНИЕ! Во время монтажа элементы следует класть на мягкую чистую подкладку, например: полотенце, одеяло. Не монтировать мебель на диване, войлоке и т.п. Несоблюдение указаний производителя может привести к появлению царапин на поверхности мебели.

1. В отверстия ∅8 мм, которые находятся в торцах элементов, вбить шканты ***f1***.

ВНИМАНИЕ! В случае, если шкант выступает из отверстия более чем на 10 мм, его необходимо добить, заменить другим или срезать, поскольку он при монтаже может повредить боковую стенку.

ТАКИЕ СЛУЧАИ НЕ ПОДЛЕЖАТ РЕКЛАМАЦИИ!

2. В соответствующие отверстия крышки **4** и накладок ящиков **11** (**12**) вкрутить дюбеля эксцентрических стяжек ***r16***.
3. К бокам **1,2** прикрутить направляющие ***w37***^{CR} и ***w37***^{CL} (соответственно) шурупами ***e3***.
4. Собрать сегмент в соответствии с рисунком и соединить эксцентрическими стяжками ***r3-r16***, используя для этого ключик ***z1***.
5. Положить корпус сегмента лицевой стороной вниз на ровную поверхность, выровнять боковые стенки так, чтобы диагонали были равны.
6. Прибить заднюю стенку **9** гвоздями ***l1***. Перед тем как прибить заднюю стенку, вставить соединительную планку **10**.
7. Собрать выдвижные ящики в следующей последовательности: а) соединить заднюю стенку **7** с боками **5,6** шкантами ***f25*** и вставить дно **8**; b) соединить накладку ящика **11**(**12**) с боками **5,6**; с) к бокам **5,6** прикрутить направляющие ***w37*** шурупами ***p54***.
8. Прикрутить ручки ***c243***, используя шурупы ***p26***.
9. Прикрепить сегмент к стене.

Фурнітура / Фурнитура

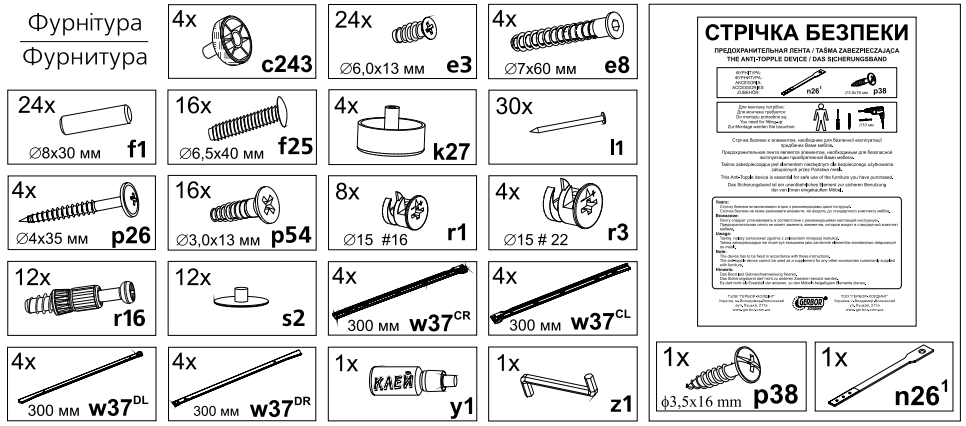

ІНСТРУКЦІЯ МОНТАЖУ | ИНСТРУКЦИЯ МОНТАЖА

Система ЛЕО

Комод 4s

ГАБАРИТНІ РОЗМІРИ:

ширина 62 см
висота 87 см
глибина 35 см

ГАБАРИТНЫЕ РАЗМЕРЫ:

ширина 62 см
высота 87 см
глубина 35 см

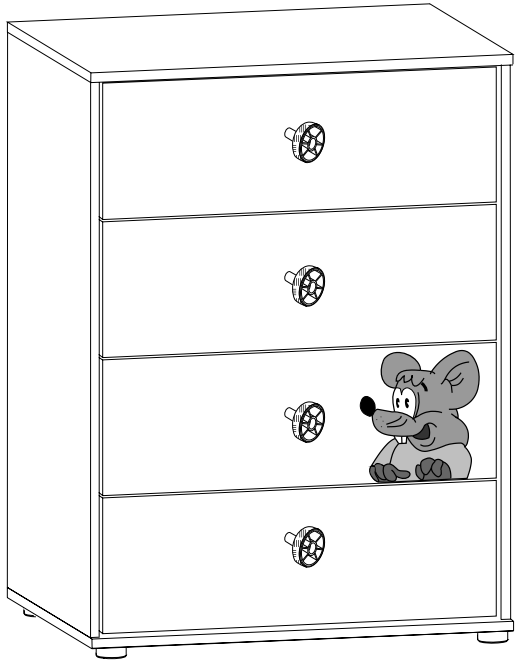

УВАГА !!!

Шановний Клієнте!

У разі виявлення в комплектації пакета відсутності будь-якого елемента або наявності браку **обов'язково!!! -** ***етикетку-ярлик*** з даного пакета і ***інструкцію монтажу*** з відміткою **кода** цього елемента повернути продавцю.

При відсутності ***етикетки-ярлика*** рекламація не приймається!

ВНИМАНИЕ !!!

Уважаемый Клиент!

В случае обнаружения в комплектации пакета отсутствия какого-либо элемента или наличия брака **обязательно!!! -** ***этикетку-ярлык*** с данного пакета и ***инструкцию монтажа*** с пометкой **кода** этого элемента вернуть продавцу.

При отсутствии ***этикетки-ярлыка*** рекламация не принимается!

Виробник:
ТзОВ "ГЕРБОР-ХОЛДІНГ"
Україна, м. Володимир-Волинський
вул. Луцька, 211а
тел.: 2-33-33; 2-29-03

GERBOR® ХОЛДИНГ

Производитель:
ТОО "ГЕРБОР-ХОЛДИНГ"
Украина, г. Владимир-Волынский
ул. Луцкая, 211а
тел.: 2-33-33; 2-29-03
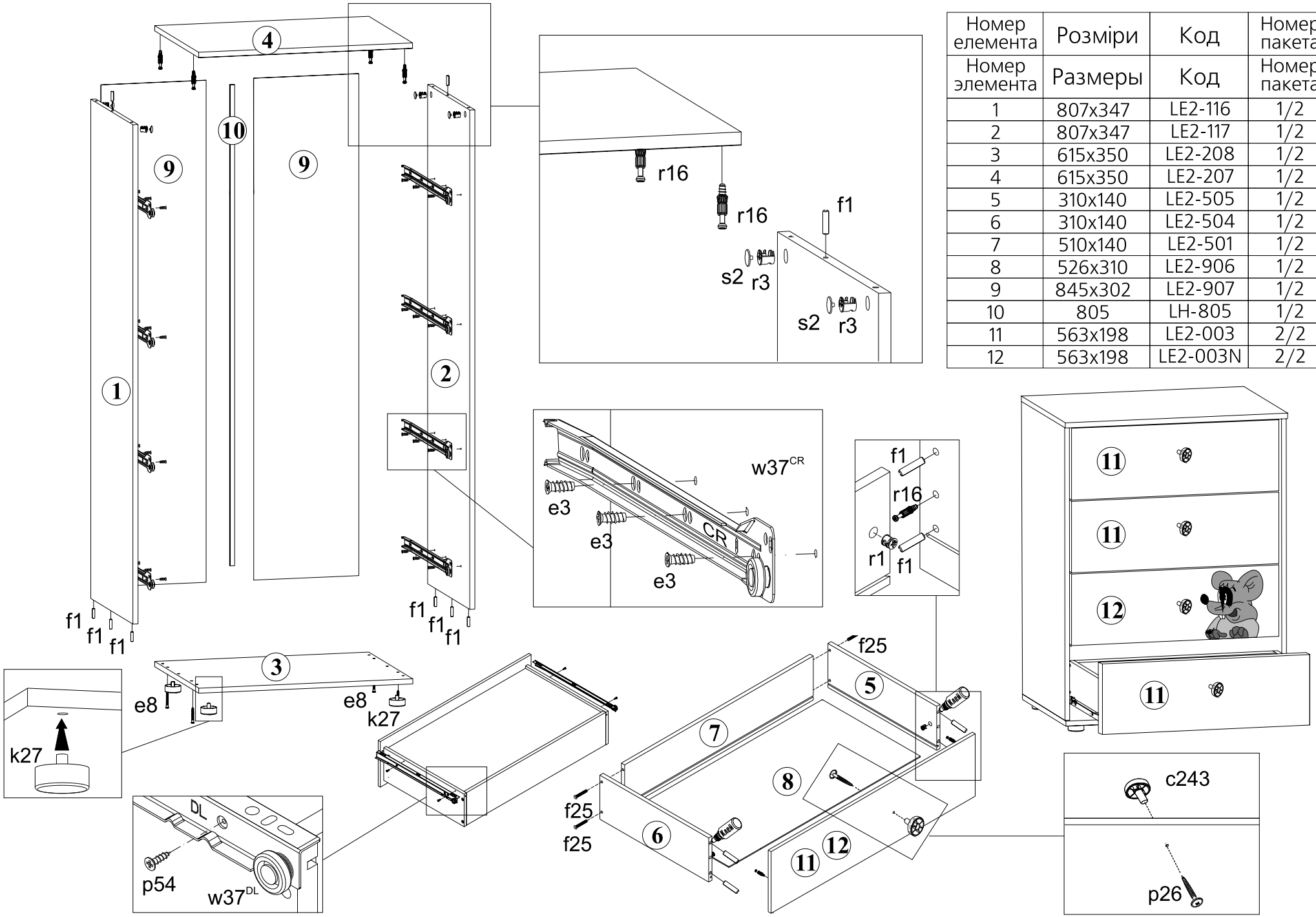
Номер елемента	Розміри	Код	Номер пакета
Номер элемента	Размеры	Код	Номер пакета
1	807x347	LE2-116	1/2
2	807x347	LE2-117	1/2
3	615x350	LE2-208	1/2
4	615x350	LE2-207	1/2
5	310x140	LE2-505	1/2
6	310x140	LE2-504	1/2
7	510x140	LE2-501	1/2
8	526x310	LE2-906	1/2
9	845x302	LE2-907	1/2
10	805	LH-805	1/2
11	563x198	LE2-003	2/2
12	563x198	LE2-003N	2/2